Merkki	Muutos	Pvm	Muutt.	Hyv

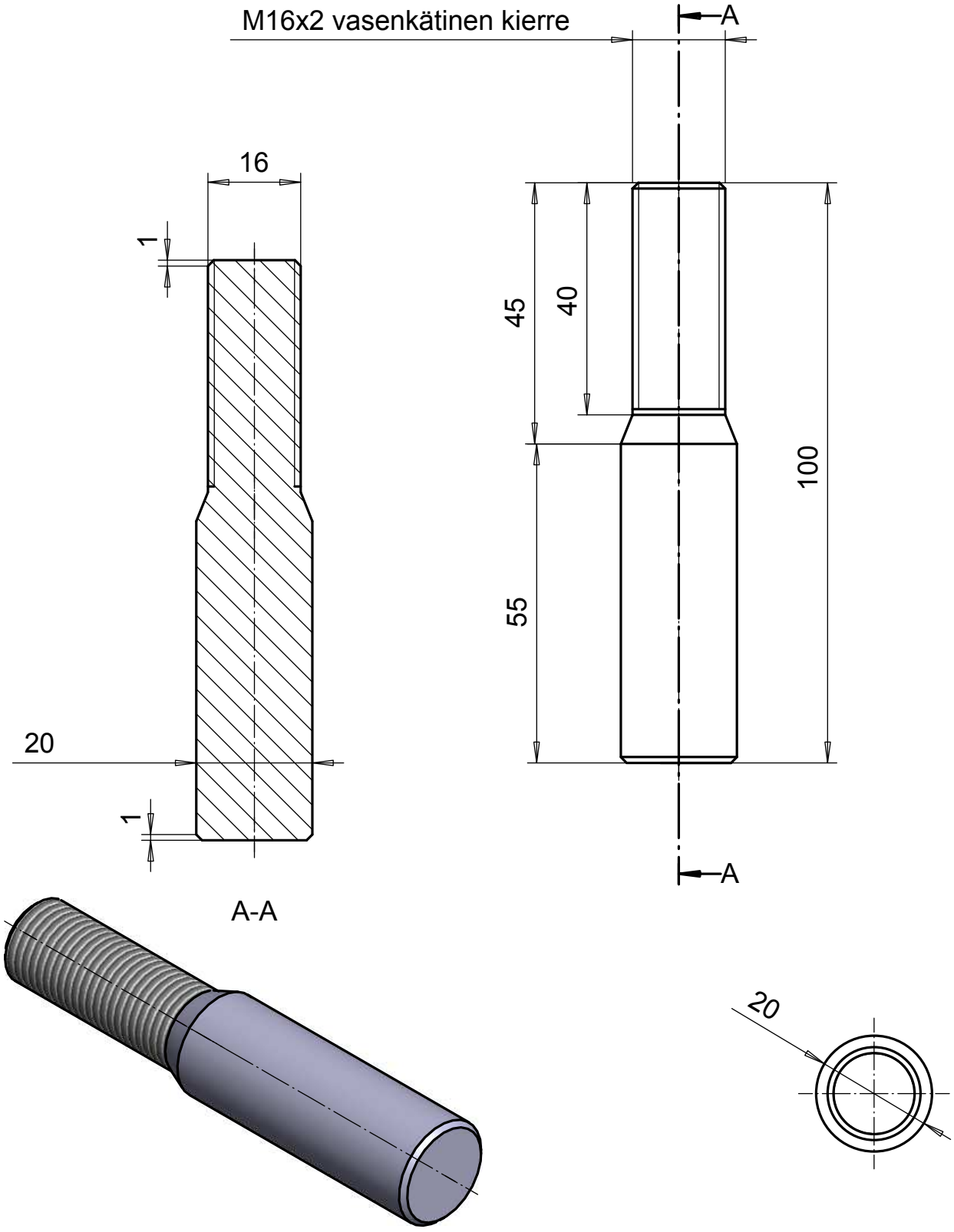

0	HB020	Kuusiotanko, kuumavalssattu	HB	HB020		S 235 JRG2	1
Osa	Piirustusnumero Tavaratunnus	Osan tai kokoonpanoryhmän kuvaus	Standardi tai luettelo	Muoto, malli Lajimerkki	Määrä	Laatu	Kpl

Yleistoleranssit	Mittakaava	Tuote	Pyörötanko L=100 Vasenkätinen kierre M16*2
Massa 0.21 kg	1:1	Liittyy 100386	
		Projekti	
Suunn tkk			Ent. / Uusi
Tark.			100389_1
Hyv.			