Merkki	Muutos	Pvm	Muutt.	Hyv

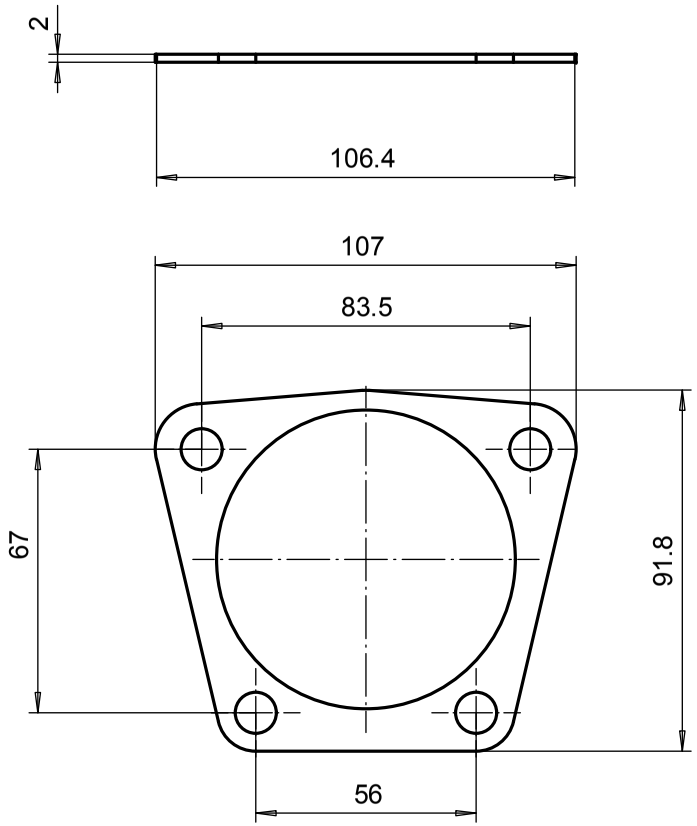

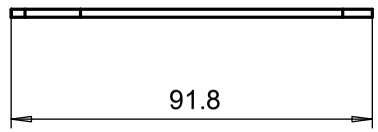

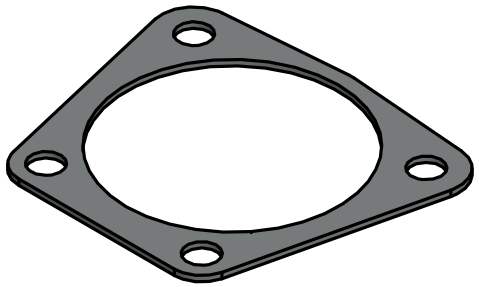

0	1543-PL2-1	Ruostumaton teräs	DIN1543	2		SS2333	1
Osa	Piirustusnumero Tavaratunnus	Osan tai kokoonpanoryhmän kuvaus	Standardi tai luettelo	Muoto, malli Lajimerkki	Määrä	Laatu	Kpl

Yleistoleranssit	Mittakaava 1:2	Tuote	Simmilevy 2*91.8*107
Massa 0.1 kg		Liittyy 100008	
		Projekti	
Suunn tkk		Ent.	Uusi
Tark.		100180_1	
Hyv.			