| Merkki | Muutos | Pvm | Muutt. | Hyv |
|---|---|---|---|---|
| | | | | |

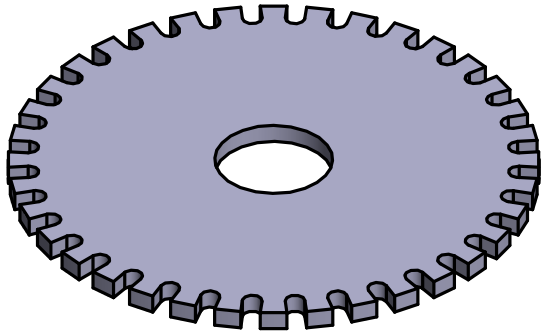

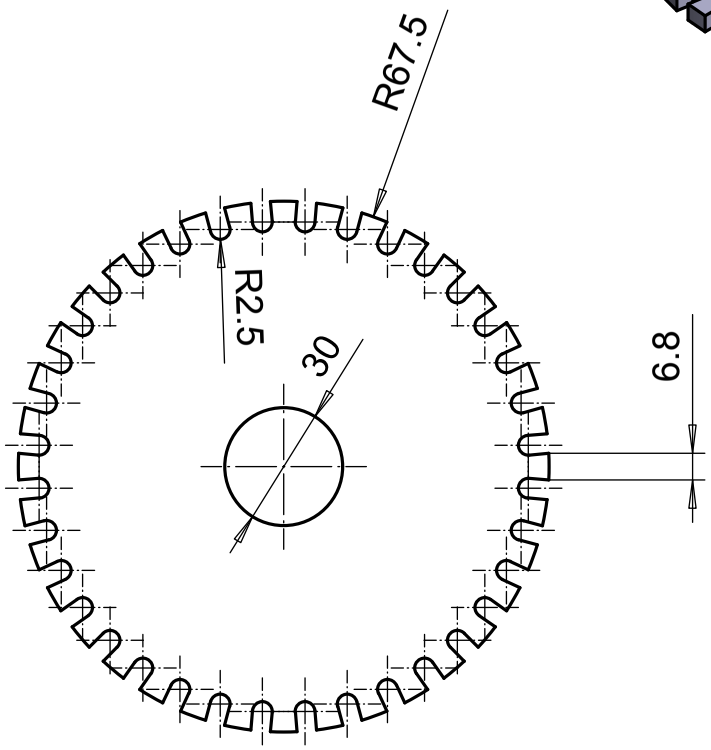


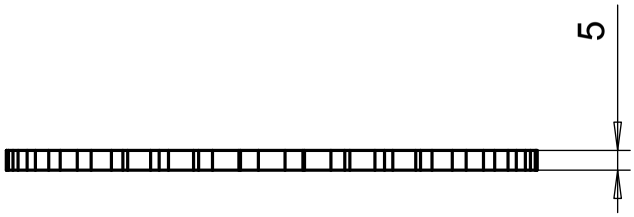


| | | | | | | | |
|---|---|---|---|---|---|---|---|
| 0 | 1543-PL5-1 | Teräslevy,kuumavalssattu | DIN1543 | 5 | | S 235 JRG2 | 1 |
| Osa | Piirustusnumero<br>Tavaratunnus | Osan tai kokoonpanoryhmän<br>kuvaus | Standardi<br>tai luettelo | Muoto, malli<br>Lajimerkki | Määrä | Laatu | Kpl |

| | | | |
|---|---|---|---|
| Yleistoleranssit | Mittakaava | Tuote<br>Triggeripyörä | 5*135*30<br>36 Hammasta |
| Massa<br>0.5 kg | 1:2 | Liittyy | |
| | | Projekti | |
| Suunn tkk | | | Ent. / Uusi |
| Tark. | | | 100130_1 |
| Hyv. | | | |